SCHLÖSSER

ZAWÓR CZERPALNY DN15 1/2GZ X 3/4GZ

Nr. katalogowy	606000011
Ciśnienie nominalne:	1MP
Temperatura pracy:	60°C

Zastosowanie: w instalacjach wodnych jako zawór czerpalny z możliwością podłączenia urządzeń AGD, lub przewodu elastycznego.

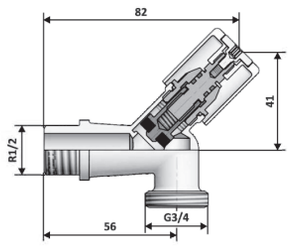

ZAWÓR PODŁĄCZENIOWY DN15 1/2GZ X 1/2GZ

Nr. katalogowy	606000012
Ciśnienie nominalne:	1MP
Temperatura pracy:	60°C

Zastosowanie: do podłączania armatury toaletowej wężykami elastycznymi z nakrętką przyłączeniową G1/2.

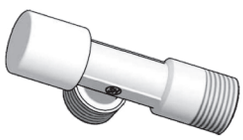

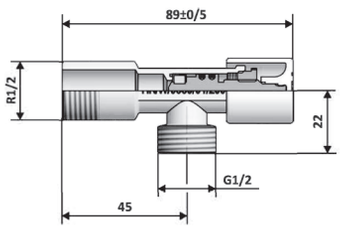

ZAWÓR PODŁĄCZENIOWY DN15 1/2GZ X 3/8GZ

Nr. katalogowy	606000014
Ciśnienie nominalne:	MP
Temperatura pracy:	60°C

Zastosowanie: do podłączania armatury toaletowej wężykami elastycznymi z nakrętką przyłączeniową G3/8.

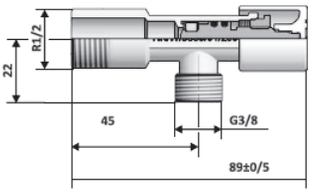

*wszystkie nr katalogowe produktów są dostępne na stronie internetowej produkty.schlosser.com.pl

Schlösser Heiztechnik
Gruppe Polska Sp. z o.o. Sp.k.
Partnerska 19
62-010 Główna
+48 514 187 699
+48 61 830 50 05
schlosser.com.pl
info@schlosser.com.pl

KDT 2.12.00 wyd. 2.01/11.2021

ZAWÓR PODŁĄCZENIOWY PODWÓJNY DN15 1/2GZ X 3/8GZ X 3/4GZ

Nr. katalogowy	606000014
Ciśnienie nominalne:	1MP
Temperatura pracy:	60°C

Zastosowanie: do podłączania jednoczesnego baterii zlewozmywakowej lub umywalkowej oraz pralki lub zmywarki.

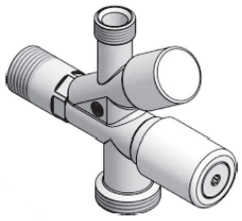

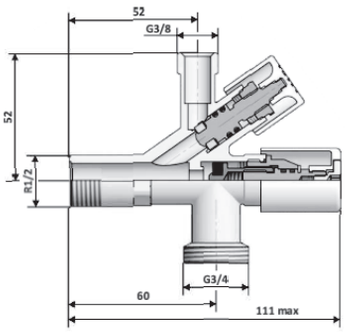

ZAWÓR PODŁĄCZENIOWY Z FILTREM DN15 1/2GZ X 3/8GZ

Nr. katalogowy	606000015
Ciśnienie nominalne:	1MP
Temperatura pracy:	60°C

Zastosowanie: do podłączania armatury toaletowej (umywalka, zlewozmywak) wężykiem elastycznym z nakrętką przyłączeniową G3/8, baterii toaletowych z rurkami miedzianymi 10x1 z zastosowaniem złączki zaciskowej do zaworów podłączeniowych 3/8xØ10. Nr Kat. 606000006

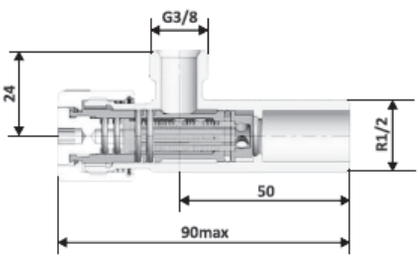

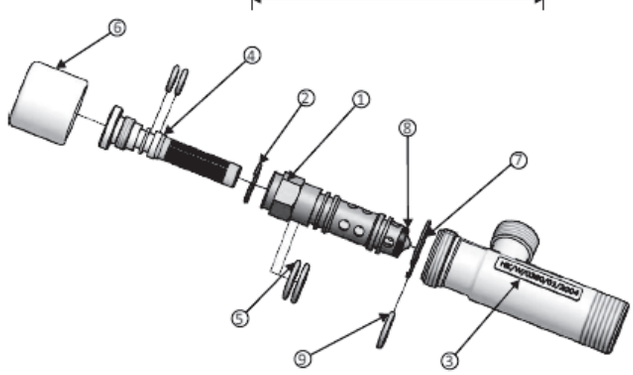

1. Tuleja
2. Pierścień sprężysty
3. Korpus
4. Zespół filtra
5. Pierścień O
6. Pokrętło
7. Pierścień sprężysty
8. Grzybek
9. Pierścień O

*wszystkie nr katalogowe produktów są dostępne na stronie internetowej produkty.schlosser.com.pl

Schlösser Heiztechnik
Gruppe Polska Sp. z o.o. Sp.k.
Partnerska 19
62-010 Główna
+48 514 187 699
+48 61 830 50 05
schlosser.com.pl
info@schlosser.com.pl

KDT 2.12.00 wyd. 2.01/11.2021

ZŁACZKA ZACISKOWA DO ZAWORÓW PODŁĄCZENIOWYCH 3/8XØ10

Nr. katalogowy	606000006
Ciśnienie nominalne:	1MP
Temperatura pracy:	60°C

Zastosowanie: do podłączania armatury toaletowej (umywalka/zlewozmywak) z rurkami miedzianymi 10x1 z zastosowaniem zaworów podłączeniowych 60600013, 60600014, 60600015

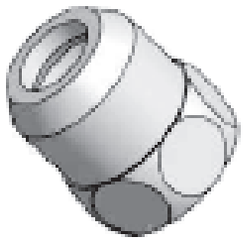

ZAWÓR PODŁĄCZENIOWY DN15 1/2GZ X 1/2 GZ DN15 1/2GZ X 3/8 GZ

Nr. katalogowy	606000016-27
Ciśnienie nominalne:	1MP
Temperatura pracy:	60°C
Maksymalna temperatura	120°C

Do podłączania armatury toaletowej wężykami elastycznymi z nakrętką przyłączeniową G1/2 lub G3/8

Zastosowane ceramiczne głowice zaworowe gwarantują bardzo wysoką trwałość i niezawodność zaworu przyłączeniowego. Zachowują swoją pierwotną funkcjonalność (bardzo małe opory przy zamykaniu i otwieraniu) po wieloletniej eksploatacji.
Konstrukcja zaworu i użyte materiały nie stanowią ograniczenia zastosowania zaworu do wody zimnej i ciepłej, maksymalnie do temperatury 120° C.

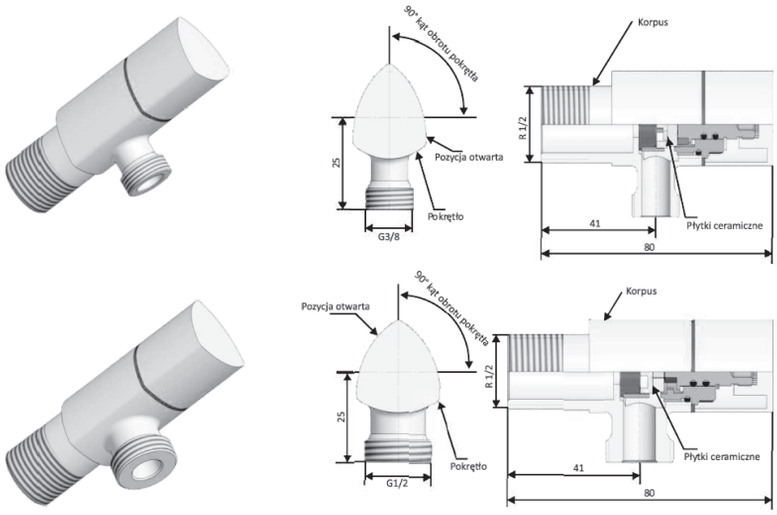

*wszystkie nr katalogowe produktów są dostępne na stronie internetowej produkty.schlosser.com.pl

Schlösser Heiztechnik
Gruppe Polska Sp. z o.o. Sp.k.
Partnerska 19
62-010 Główna
+48 514 187 699
+48 61 830 50 05
schlosser.com.pl
info@schlosser.com.pl

KDT 2.12.00 wyd. 2.01/11.2021